第13回鳥屋野潟さくらカップ決勝トーナメント

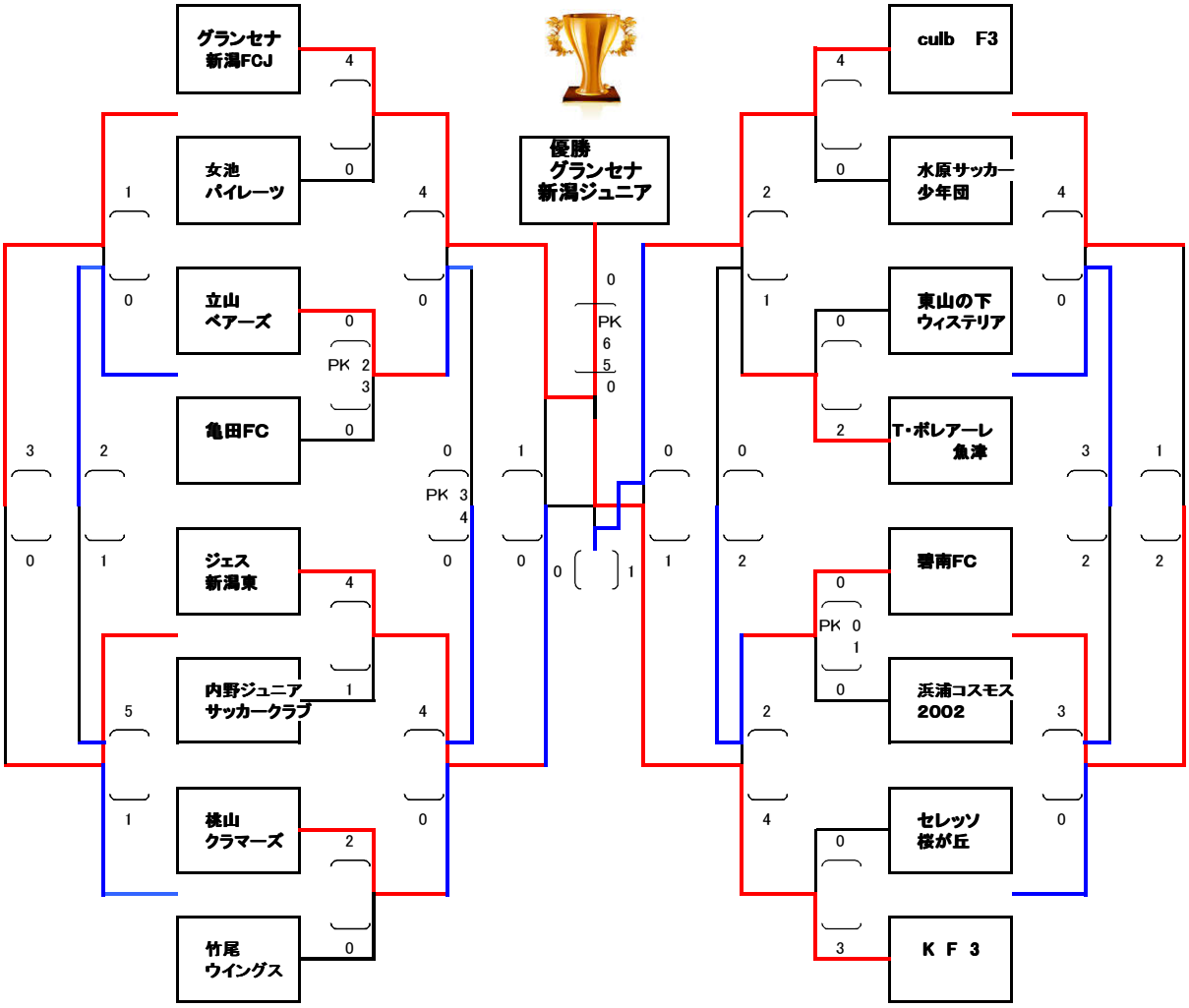
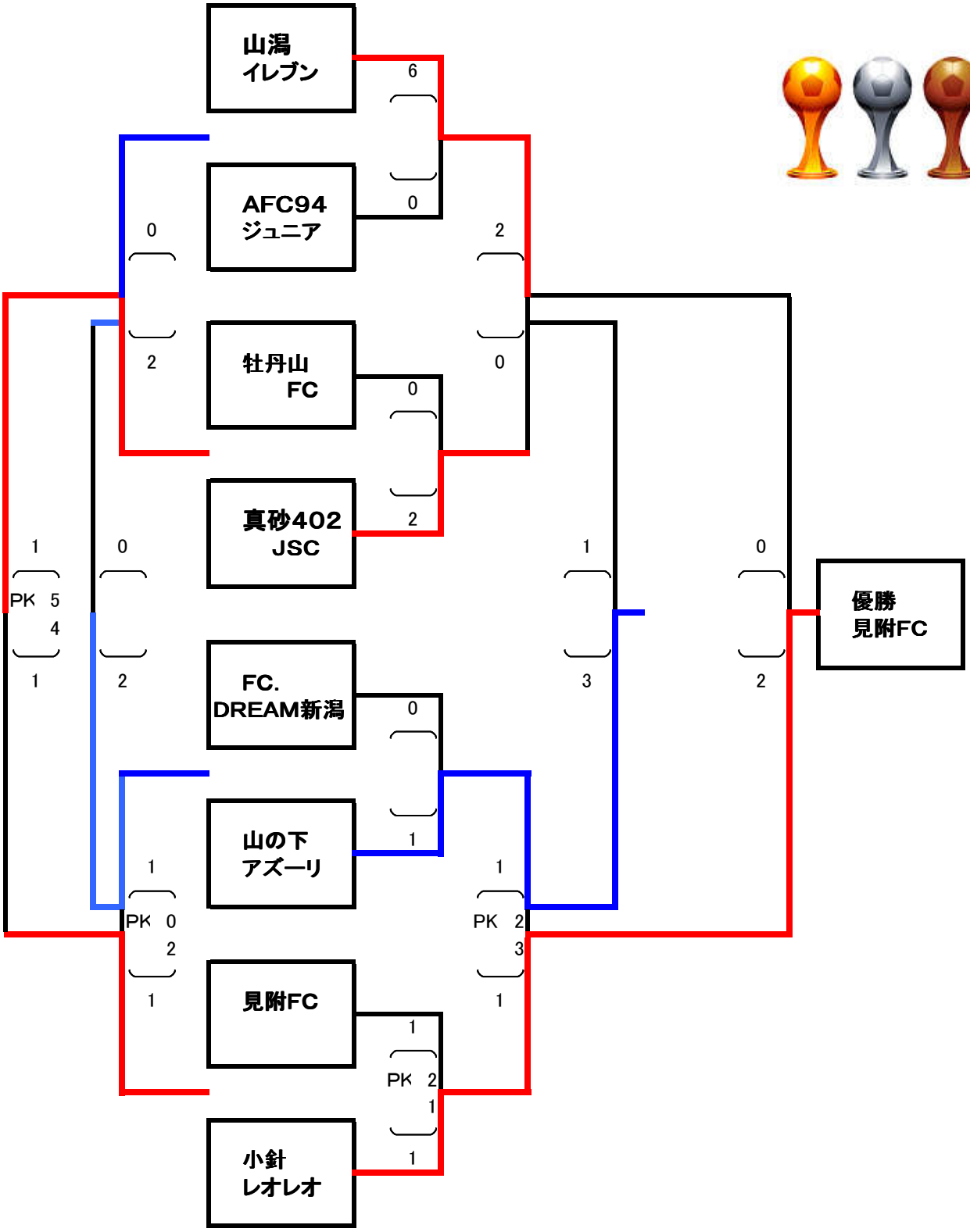
第13回鳥屋野潟さくらカップフレンドリートーナメント